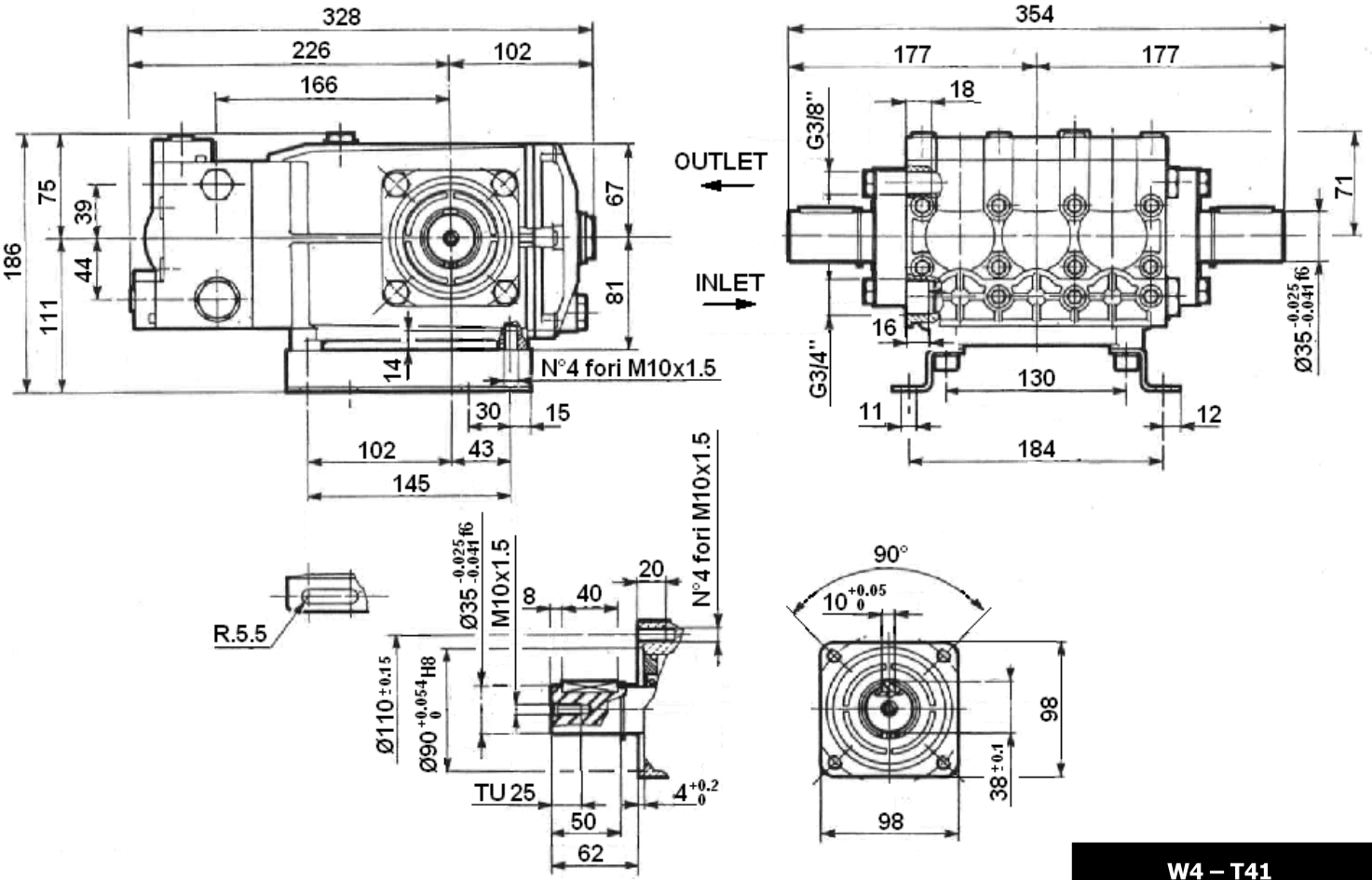
328
226
102
166
186
75
39
44
111
67
81
14
N°4 fori M10x1.5
30
15
102
43
145
OUTLET
INLET
354
177
177
18
G3/8"
71
16
G3/4"
130
11
12
184
Ø35 -0.025 -0.041 f6
R.5.5
Ø35 -0.025 -0.041 f6
M10x1.5
8
40
20
N°4 fori M10x1.5
Ø110 ±0.15
Ø90 +0.054 0 H8
TU 25
4 +0.2 0
50
62
90°
10 +0.05 0
98
38 ±0.1
98

W4 – T41